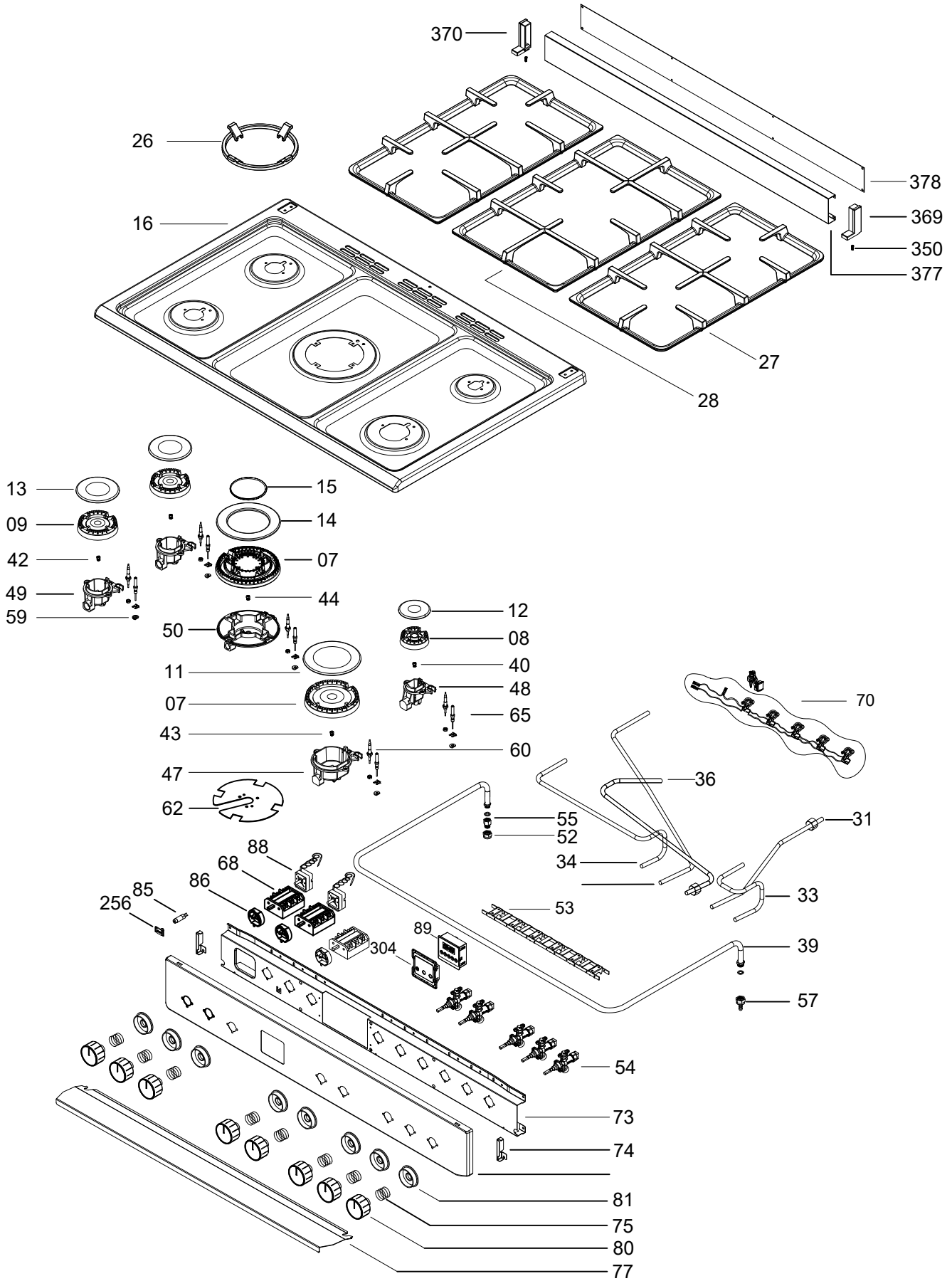
370
26
378
16
369
350
377
27
28
13
15
09
14
42
07
49
44
59
12
50
08
11
40
48
07
70
65
43
60
47
36
62
55
31
52
88
34
68
86
33
85
256
53
89
304
39
57
54
73
74
81
75
80
77

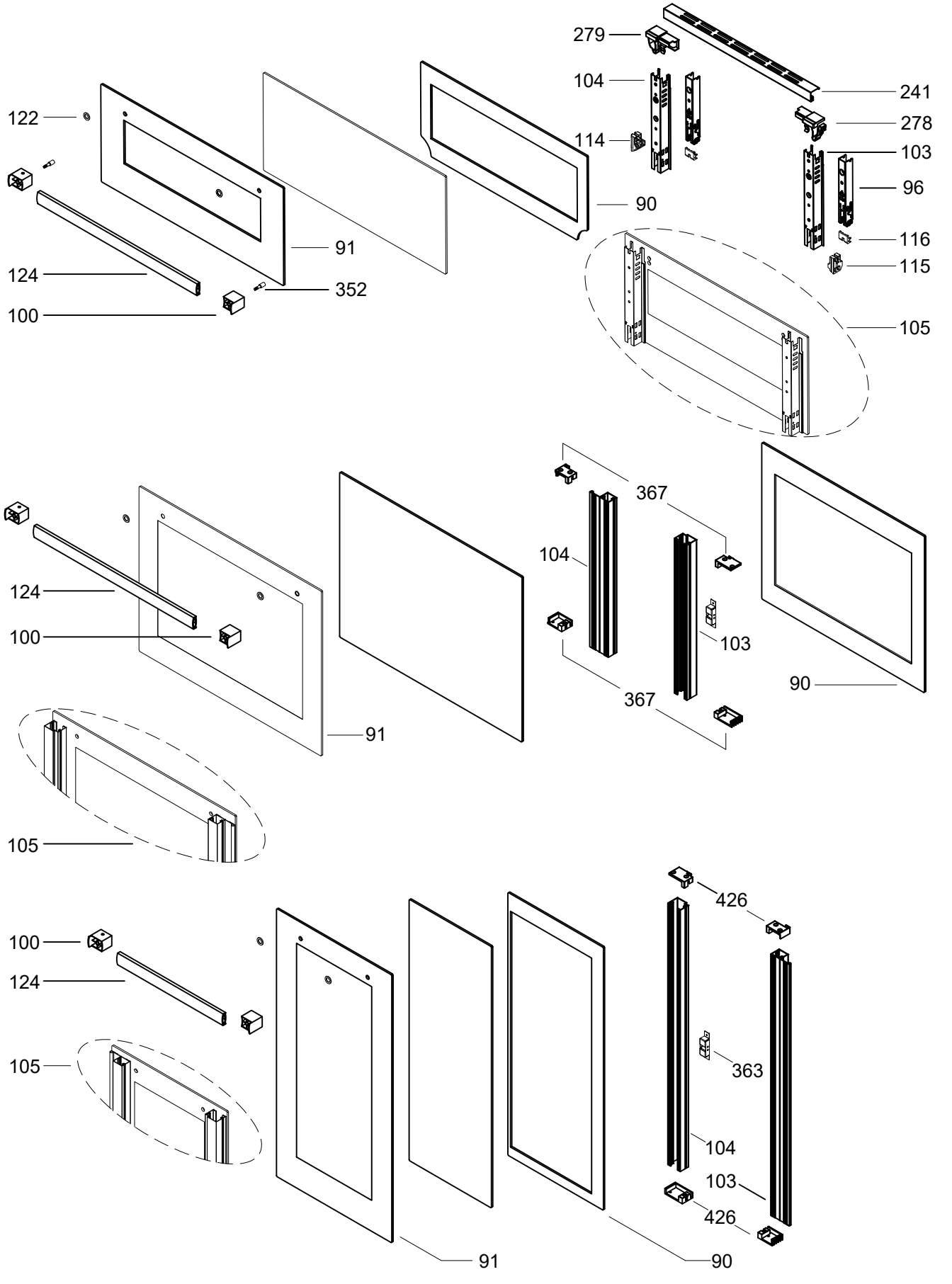
279
104
241
122
278
114
103
96
90
116
91
115
124
352
100
105
367
104
124
100
103
90
367
91
105
426
100
124
363
105
104
103
426
91
90

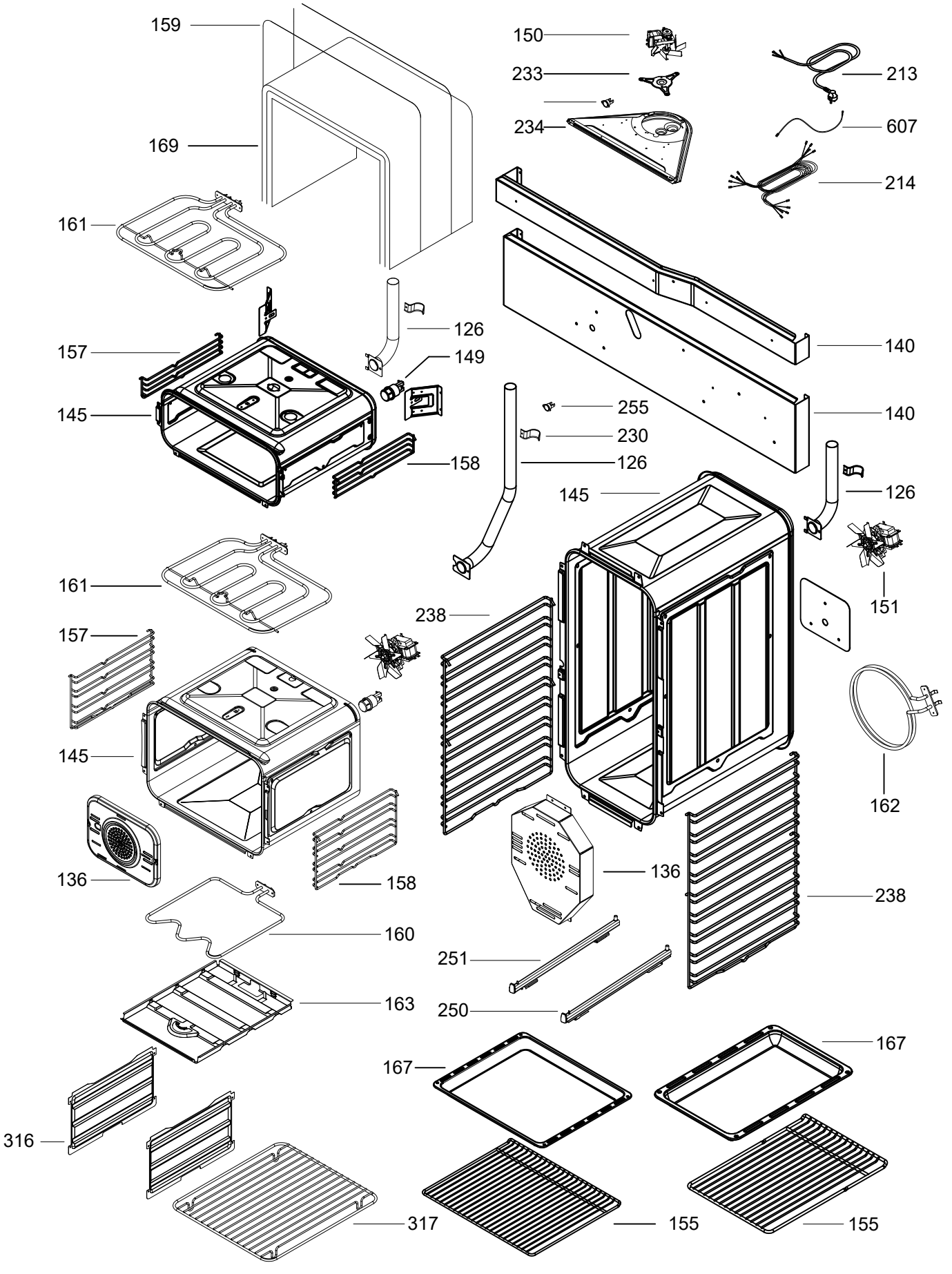
159
169
161
157
145
126
149
158
150
233
234
213
607
214
140
140
255
230
126
145
126
151
161
238
157
145
136
158
160
163
316
317
162
136
238
251
250
167
167
155
155

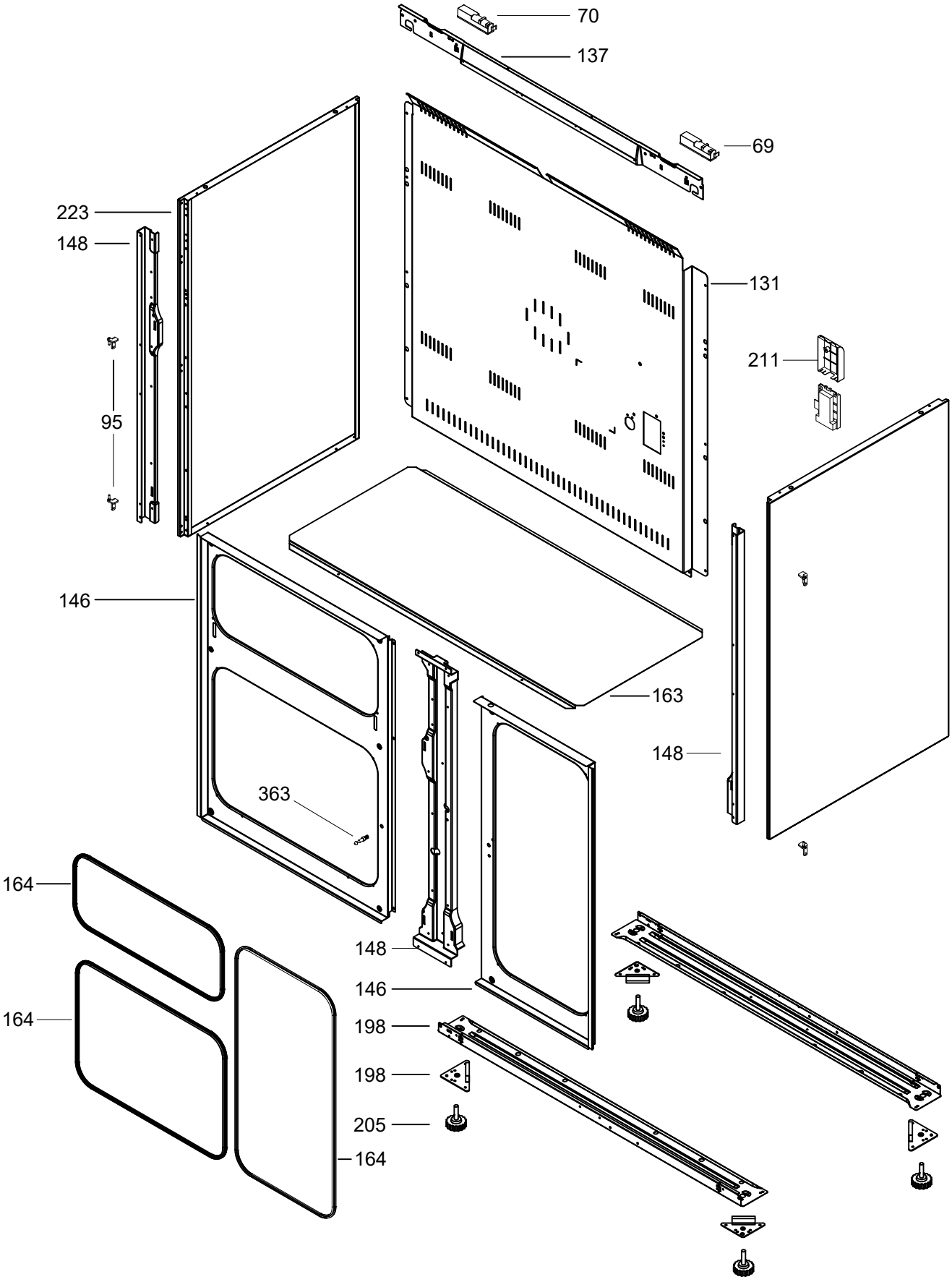
70
137
69
223
148
131
211
95
146
163
148
363
164
148
146
164
198
198
205
164